Аэрдин®

Россия, 142116, Московская область, г. Подольск, пос. Сельхозтехника, Домодедовское шоссе, д.45А, пом. 308

Осевой вентилятор АЭРОС-Н

Осевой вентилятор АЭРОС-Н для определенных задач может успешно конкурировать с радиальными вентиляторами в системах вентиляции общественных, производственных зданий и сооружений, а также зданий сельскохозяйственного назначения. Вентилятор может быть использован для замены осевых вентиляторов ВО-06-300, ОСА 300 и др., так как имеет улучшенные аэродинамические характеристики, что позволяет уменьшить потребляемую мощность по сравнению с вентиляторами других производителей. Вентилятор с входным коллектором и диффузором может использоваться как струйный вентилятор в подземных автостоянках и туннелях.

Осевой вентилятор АЭРОС-Н специального назначения, например, взрывозащищенный применяется в вентиляционных системах, обслуживающих взрывоопасные зоны 1 и 2 промышленных производств, объектов нефтегазоперерабатывающего комплекса и т.п. В цилиндрическом корпусе устанавливается рабочее колесо непосредственно на вал электродвигателя, который крепится в корпусе на кронштейнах. Осевой вентилятор АЭРОС-Н имеет рабочее колесо, состоящее из втулки и листовых лопаток со специальным изгибом профиля. Листовая металлическая лопатка была доработана по сравнению с лопаткой рабочего колеса предшествующей серии осевых вентиляторов «Аэрдин» расчетной аэродинамической схемы ОВ-109 (ЦАГИ совместно с ЦНИИпромзданий) для улучшения профиля скоростей воздуха на выходе из рабочего колеса, повышения доли статического давления в полном, увеличения к.п.д. Построен размерный ряд усовершенствованных энергоэффективных осевых вентиляторов серийного производства с 15 вариантами рабочего колеса на основе результатов аэродинамических испытаний при варьировании количеством лопаток и углом установки лопатки на среднем радиусе.

Цель разработки новой серии энергоэффективных осевых вентиляторов – получение густой сетки аэродинамических характеристик для точного выбора осевого вентилятора без завышения потребляемой мощности и корректировки характеристики вентиляционной сети в процессе выбора вентилятора, повышение коэффициента полезного действия вентилятора общего назначения для обеспечения требований энергоэффективности ТР ЕАЭС 048/2019.

Вентилятор АЭРОС-Н имеет низкие и средние коэффициенты давления и средние коэффициенты расхода, что позволяет эффективно применять его как в случаях с вентиляционной сетью на входе/выходе, так и когда сеть на входе/выходе практически отсутствует. Может поставляться с коллектором на входе, в случае, когда сеть находится на выходе или с диффузором на выходе, если сеть находится на входе. На базе вентилятора АЭРОС-Н изготавливается крышное исполнение приточного и вытяжного вентилятора. Корпус и рабочее колесо вентилятора общего назначения - из углеродистой стали с качественным полимерным покрытием. Корпус выполняется с выкатанными элементами жёсткости и отбортованными фланцами, обладая при этом точной геометрией, что обеспечивает малые величины зазоров между корпусом и рабочим колесом, высокий к.п.д.

Изготавливается в 12 типоразмерах с номинальными диаметрами рабочего колеса от 3,55 дм до 1,25 дм.

Аэрдин®

Россия, 142116, Московская область, г. Подольск, пос. Сельхозтехника, Домодедовское шоссе, д.45А, пом. 308

Область аэродинамических параметров

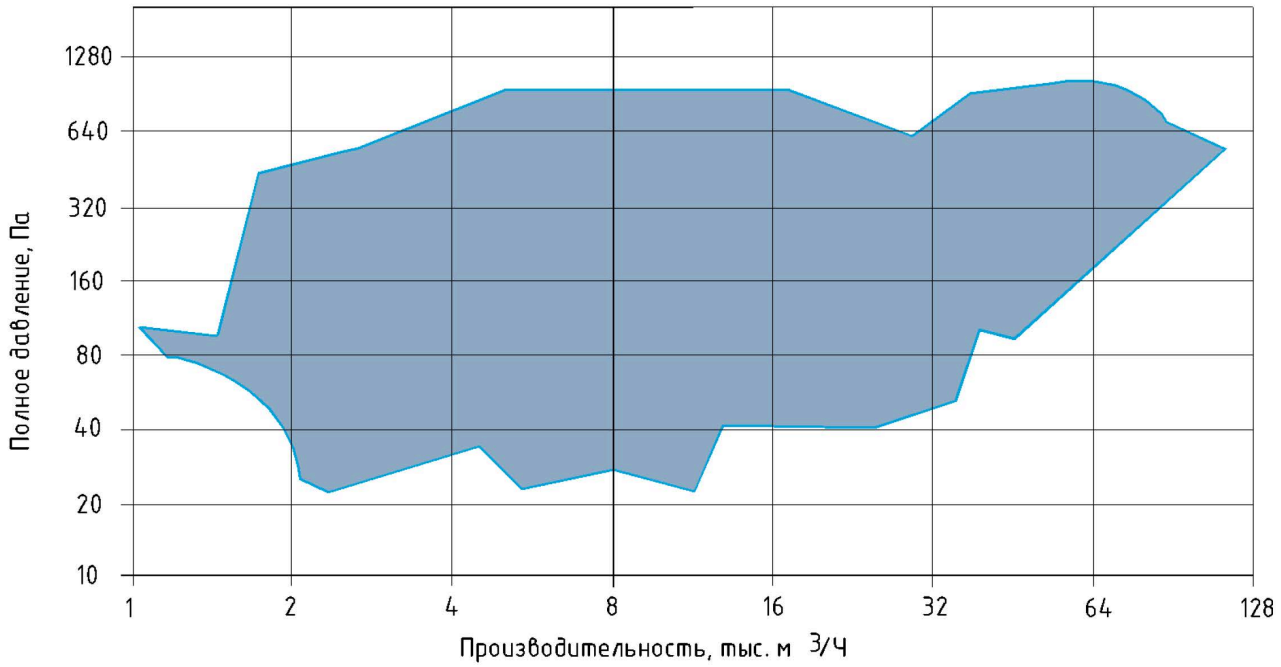

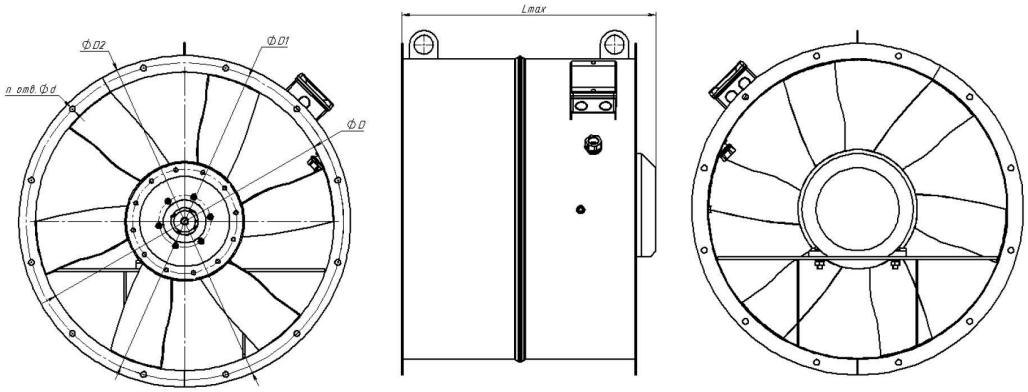

Размеры, мм						Шт.	Масса, кг	Электродвигатель		
D	D1	D2	L	K	d	n		Типоразмер	n, об/мин	Номинальная мощность, кВт
560	600	630	420	160	7	12	40	71B4	1500	0,75
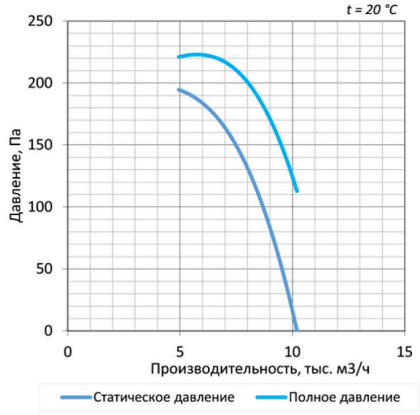
Аэродинамическая характеристика
АЭРОС-Н-5,6-62-0,75х1500-N-4-У2